CommBox3

Bordrechner für Einsatzfahrzeuge

Energieversorgung
BOS, ÖPNV
Sicherheitsdienste

Die CommBox3 ist ein leistungsfähiger Bordrechner mit gesicherter Ankopplung an Leitstellensysteme für den Einsatz in

- Fahrzeugen der Energieversorger für das mobile Workforce-Management,
- Einsatzfahrzeugen von Behörden und Organisationen mit Sicherheitsaufgaben (BOS) wie Polizei, Feuerwehren, Rettungsdiensten oder dem Katastrophenschutz,
- VIP-Fahrzeugen zur Personensicherung,
- Transportfahrzeugen im Güterverkehr oder in der Forstwirtschaft,
- Fahrzeugen von Sicherheitsdiensten oder
- Bussen und Bahnen mit Fahrgast-Informationssystemen im öffentlichen Nahverkehr (ÖPNV).

In einem mit der CommBox3 ausgerüsteten Fahrzeug bekommen Mitarbeiter Einsatzaufträge mit der Koordinate der Einsatzstelle und allen Details direkt vom Einsatzleitsystem übermittelt. Die integrierte Navigationsfunktion der CommBox3 berechnet automatisch die optimale Fahrtroute und führt den Fahrer mittels Sprachausgabe und Kartengrafik zum Ziel.

Die Kommunikation mit der Leitstelle erfolgt dabei wahlweise über das UMTS/GSM-Mobilfunknetz oder über ein TETRA-Bündelfunknetz. Für den Nahbereich ist ein WLAN-Modul integriert, die WIMAX-Schnittstelle ist in Vorbereitung. Über diese Funksysteme lassen sich auch Ad-hoc-Netze zwischen Fahrzeugen (Car2Car) aufbauen, die z.B. bei Ausfällen der stationären Kommunikations-Infrastruktur noch eine Datenübermittlung ermöglichen.

NENTEC Netzwerktechnologie

Ein Unternehmen der PSI

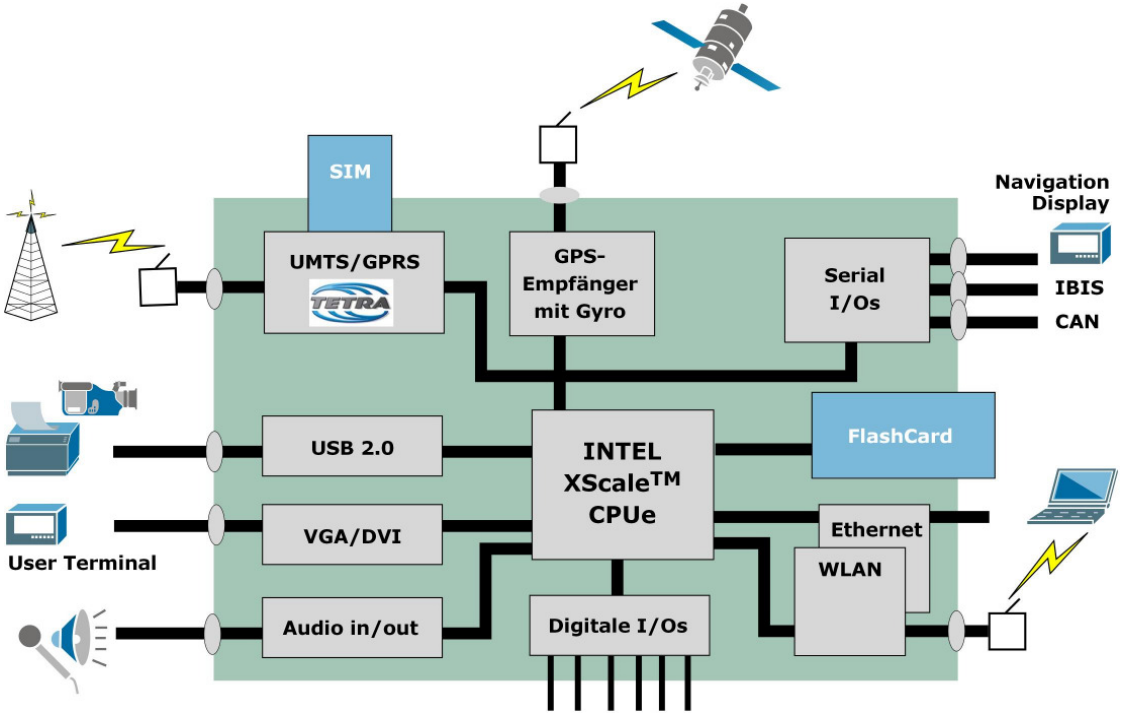

Über USB2-Schnittstellen werden Standardgeräte wie Drucker, Scanner oder digitale Kameras verbunden. Zur Integration in Fahrzeugsysteme kann die CommBox3 an den CAN-Bus oder eine IBIS-Schnittstelle angeschlossen werden. Ein externer Monitor lässt sich über den VGA/DVI-Anschluss oder drahtlos über WLAN betreiben. Über WLAN sind auch mobile Geräte wie Laptops außerhalb des Fahrzeugs via CommBox3 mit dem Leitstellensystem verbunden. So kann der Energieversorgungsmonteur eine aktuelle

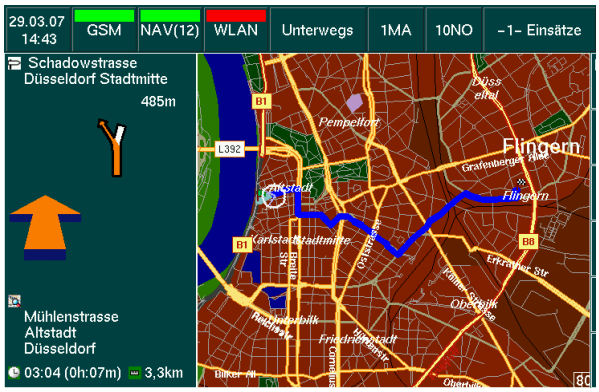

Netzdarstellung auf seinem Laptop direkt in der Netzstation nutzen oder der Polizeibeamte sich außerhalb des Fahrzeugs frei bewegen und trotzdem über ein tragbares Display Datenbankabfragen vornehmen.

Die CommBox3 wurde speziell für den Fahrzeugeinsatz entwickelt. Sie kann im Temperaturbereich von -20 ºC bis +60 ºC eingesetzt werden und ist nach der Kfz-EMV-Richtlinie (e-Kennzeichen) zertifiziert.

Das gesamte System ist eine Eigenentwicklung der NENTEC. Hard- und Software lassen sich projekt-spezifisch an die besonderen Erfordernisse der Kunden anpassen. OEM-Lösungen auf Basis von Linux oder Windows CE 5.0 sind möglich.

Große deutsche Energieversorgungsunternehmen wie RWE, enviaM, Stadtwerke Düsseldorf, die RheinEnergie Köln oder die Stadtwerke München setzen die CommBox in ihren Einsatzfahrzeugen für die Entstörung bzw. Instandhaltung der Strom-, Gas-, Wasser- und Fernwärmenetze ein.

Die NENTEC Netzwerktechnologie GmbH entwickelt seit 1996 Lösungen und Produkte für den Einsatz in Telekommunikationsnetzen, der Netzleittechnik und im Internet-Traffic-Management. Sie gehört seit 1999 zum Unternehmensverbund der PSI AG in Berlin.

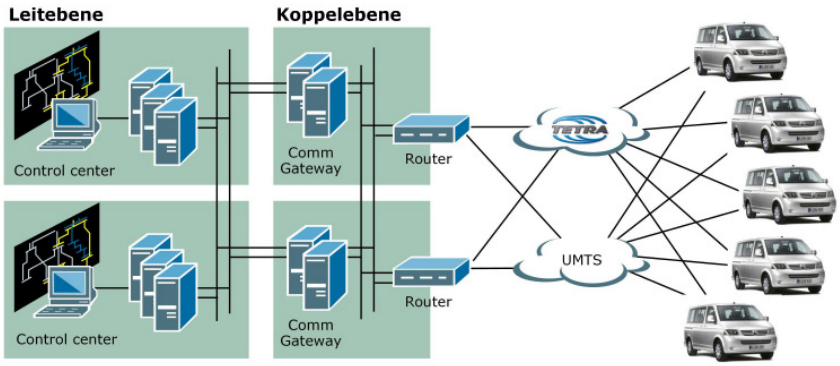

NENTEC
Netzwerktechnologie GmbH

Greschbachstr. 12
76229 Karlsruhe, Germany
Tel. +49 721 94249-0
Fax. +49 721 94249-10
info@nentec.de
www.nentec.de

NENTEC Netzwerktechnologie

Ein Unternehmen der PSI